Art. Nummer: HWVS0214/HWVS071/HWA06

Padova

De Padova heeft een kenmerkend en opvallend ontwerp. Dit hekwerk is verkrijgbaar als vaste en afneembare variant.

Specificaties

Afmetingen

Lengte	1560/860 mm
Breedte	60 mm
Hoogte vanaf maaiveld	1000 mm

Materialen

Hek in thermisch verzinkt staal en optioneel gepoedercoat.

Kleur

Coating in standaard RAL-kleur naar keuze.
Dubbellaags gepoedercoat.

Uitvoering & Plaatsing

Uitvoerbaar als:
A) vast model, in te betonneren;
B) afneembaar model, in te betonneren.

THERMISCH VERZINKT STAAL

GEPOEDERCOAT STAAL

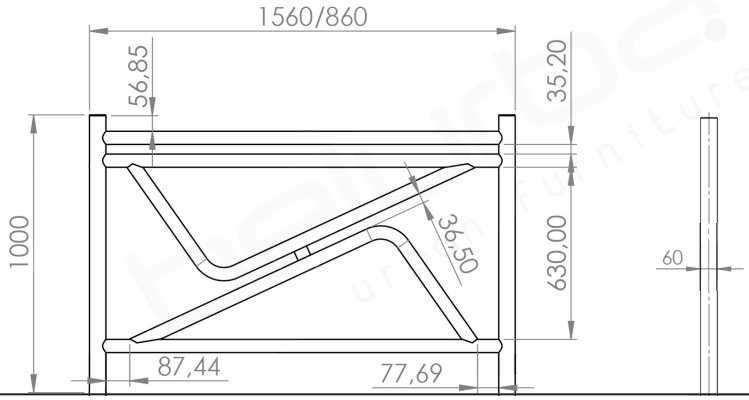

www.belurba.com
info@belurba.com
Tel +3211516327